凡　例

───	新設機器・ダクトを示す。
- - - - - -	既設機器・ダクトを示す。
───¦¦- - - -	既設ダクトに接続を示す。

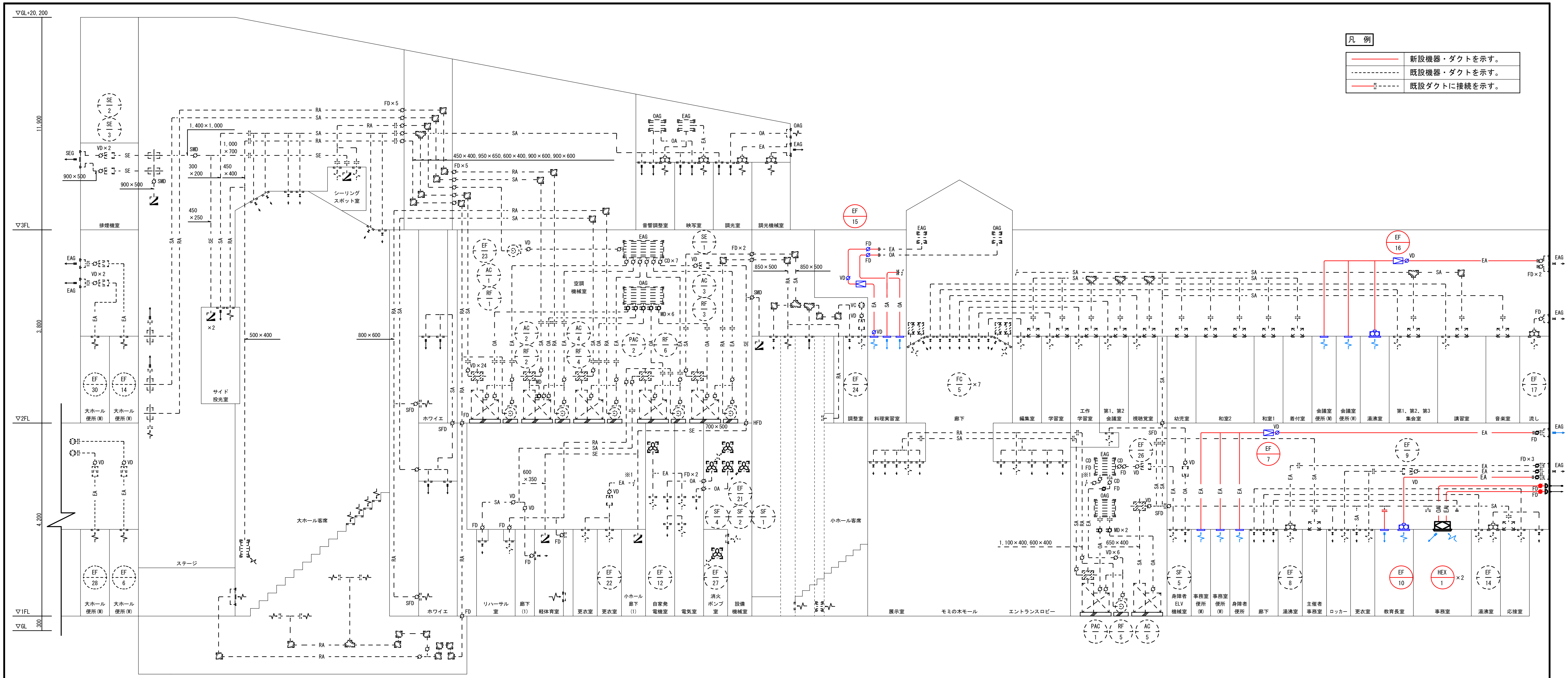

▽GL+20,200
▽3FL
▽2FL
▽1FL
▽GL
11,900
3,800
4,200
300
SE 2
SE 3
SEG
VD×2
SMD
900×500
1,400×1,000
1,000 ×700
300 ×200
450 ×400
450 ×250
排煙機室
シーリング スポット室
サイド 投光室
500×400
800×600
FD×5
450×400, 950×650, 600×400, 900×600, 900×600
OAG
EAG
音響調整室
映写室
調光室
調光機械室
EF 23
AC 1
RF 1
AC 2
RF 2
AC 4
RF 4
空調 機械室
PAC 2
RF 6
SE 1
AC 3
RF 3
VD×24
CD×7
MD×6
FD×2
850×500
700×500
HFD
EF 30
EF 14
大ホール 便所(M)
大ホール 便所(W)
EF 28
EF 6
ステージ
大ホール客席
ホワイエ
SFD
600 ×350
※1
EF 21
SF 4
SF 2
SF 1
EF 22
EF 12
EF 27
リハーサル 室
廊下 (1)
軽体育室
更衣室
小ホール 廊下 (1)
自家発 電機室
電気室
消火 ポンプ 室
設備 機械室
小ホール客席
EF 15
EF 24
FC 5 ×7
EF 16
EF 17
EF 26
EF 7
EF 9
調整室
料理実習室
廊下
編集室
学習室
工作 学習室
第1、第2 会議室
視聴覚室
幼児室
和室2
和室1
着付室
会議室 便所(M)
会議室 便所(W)
湯沸室
第1、第2、第3 集会室
講習室
音楽室
流し
FD×3
1,100×400, 600×400
650×400
VD×6
MD×2
展示室
モミの木モール
エントランスロビー
PAC 1
RF 5
AC 5
SF 5
EF 8
EF 10
HEX 1 ×2
EF 14
身障者 ELV 機械室
事務室 便所 (M)
事務室 便所 (W)
身障者 便所
主催者 事務室
ロッカー
教育長室
事務室
応接室
SA
RA
EA
OA
SE
VD
FD

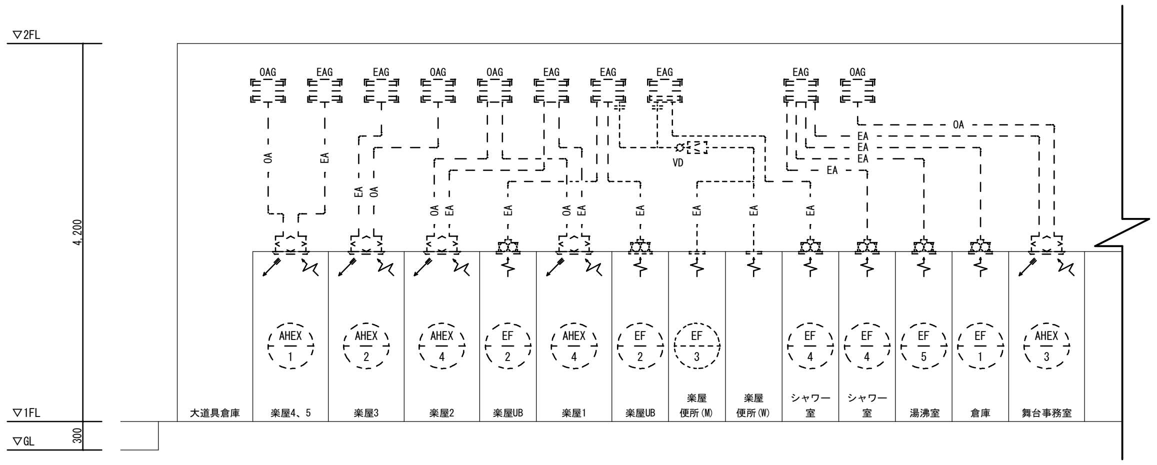

▽2FL
4,200
▽1FL
300
▽GL
OAG
EAG
OA
EA
VD
AHEX 1
AHEX 2
AHEX 4
EF 2
AHEX 4
EF 2
EF 3
EF 4
EF 4
EF 5
EF 1
AHEX 3
大道具倉庫
楽屋4、5
楽屋3
楽屋2
楽屋UB
楽屋1
楽屋UB
楽屋 便所(M)
楽屋 便所(W)
シャワー 室
シャワー 室
湯沸室
倉庫
舞台事務室

OFFICE ALPHA Design CO.
Amenity Life Planners & Human Architects

アルファ設計株式会社

長野県諏訪郡下諏訪町４６４４－２　Nビル
TEL　0266-28-1721　FAX　0266-28-8485

DATE.
・　・　R07・03・19

一級建築士事務所登録　（諏訪）G第 54181号
一級建築士登録 第210884号 西村厚志

JOB. NAME.
下諏訪総合文化センター小ホール及びもみの木モール天井耐震化等改修工事（機械設備工事）設計図

SHEET TITLE.
空調設備　ダクト系統図（改修）

SCALE.
A1=NON (100%)　A3=NON (50%)

DR. SIGN.
西村

NUMBER.
M-07